FELISATTI

# Машины ручные электрические сверлильные аккумуляторные

RU **ИНСТРУКЦИЯ ПО БЕЗОПАСНОСТИ И РУКОВОДСТВО ПО ЭКСПЛУАТАЦИИ**

CE

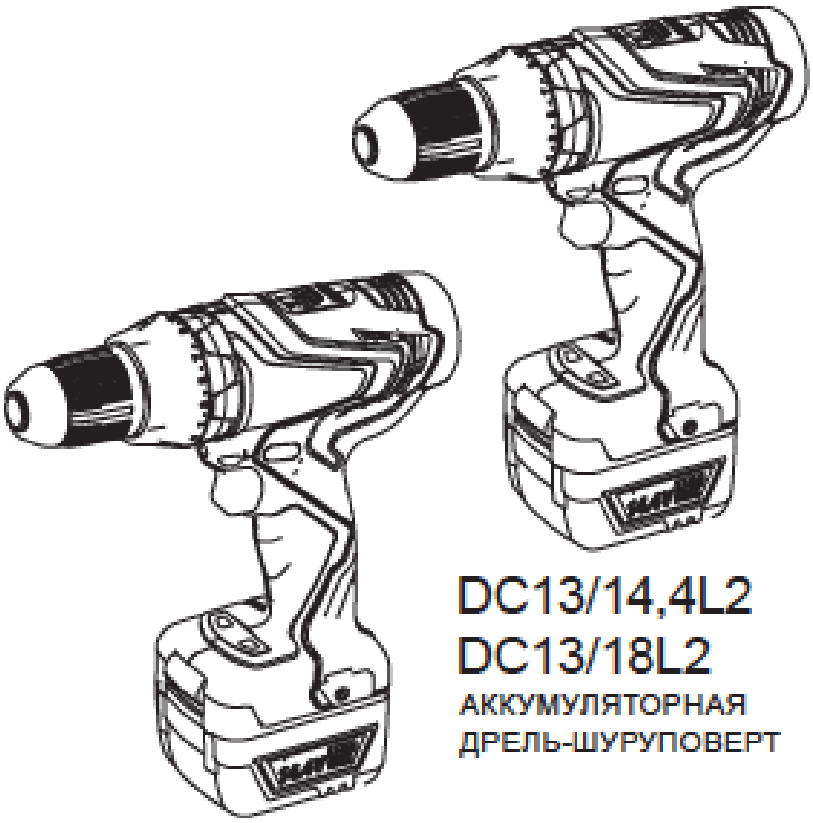

## DC13/14,4L2
## DC13/14,4IL2
## DC13/18L2
## DC13/18IL2

DC13/14,4L2
DC13/18L2
АККУМУЛЯТОРНАЯ
ДРЕЛЬ-ШУРУПОВЕРТ

DC13/14,4IL2
DC13/18IL2
АККУМУЛЯТОРНАЯ
УДАРНАЯ
ДРЕЛЬ-ШУРУПОВЕРТ

**Чтобы исключить риск травматизма, пользователь должен прочитать данную инструкцию по эксплуатации**

Необходимо прочитать инструкцию по эксплуатации, прежде чем впервые включать электроинструмент. Всегда сохраняйте инструкцию по эксплуатации вместе с электроинструментом. Передавая электроинструмент другим пользователям, проверьте наличие инструкции по эксплуатации.

## Содержание

1. Общие указания мер безопасности для электрических машин ..... 3

2. Указание мер безопасности для сверлильных аккумуляторных машин ..... 5

3. Спецификации и комплектность ..... 7

4. Описание функций ..... 8

5. Проверка перед использованием ..... 9

6. Инструкция по работе ..... 10

7. Обслуживание и ремонт ..... 15

## [Примечание]

Поскольку наши инженеры постоянно ведут исследования и разработки по улучшению качества продукции, **конструкция наших моделей может изменяться без предварительного уведомления.**

# 1

# ОБЩИЕ УКАЗАНИЯ МЕР БЕЗОПАСНОСТИ ДЛЯ ЭЛЕКТРИЧЕСКИХ МАШИН

**ВНИМАНИЕ! Прочтите все предупреждения и указания мер безопасности и все инструкции.** Невыполнение предупреждений и инструкций может привести к поражению электрическим током, пожару и (или) серьезным повреждениям.

**Сохраните все предупреждения и инструкции для того, чтобы можно было обращаться к ним в дальнейшем.**

Термин "электрическая машина" используется для обозначения Вашей машины с электрическим приводом, работающим от сети (снабженного шнуром) или машины с электрическим приводом, работающим от аккумуляторных батарей.

1) Безопасность рабочего места

a) Содержите рабочее место в чистоте и обеспечьте его хорошее освещение. Если рабочее место загромождено или плохо освещено, это может привести к несчастным случаям.

b) Не следует эксплуатировать электрические машины в взрывоопасной среде (например, в присутствии воспламеняющихся жидкостей, газов или пыли). Машины с электрическим приводом являются источником искр, которые могут привести к возгоранию пыли или паров.

c) Не подпускайте детей и посторонних лиц к электрической машине в процессе её работы. Отвлечение внимания может привести Вас к потере контроля над машиной.

2) Электрическая безопасность

a) Штепсельные вилки электрических машин (зарядных устройств) должны подходить под розетки. Никогда не изменяйте конструкцию штепсельной вилки каким-либо образом. Не используйте каких-либо переходников для машин с заземляющим проводом. Использование неизмененных вилок и соответствующих розеток уменьшит риск поражения электрическим током;

b) Не допускайте контакта тела с заземленными поверхностями, такими, как трубы, радиаторы, плиты и холодильники. Существует повышенный риск поражения электрическим током, если Ваше тело заземлено.

c) Не подвергайте электрические машины воздействию дождя и не держите их во влажных условиях. Вода, попадая в электрическую машину, увеличивает риск поражения электрическим током.

d) Обращайтесь аккуратно со шнуром. Никогда не используйте шнур для переноса, перетаскивания электрической машины (зарядного устройства) и вытаскивания вилки из розетки. Исключите воздействие на электрическую машину тепла, масла, острых кромок или движущихся частей. Поврежденные или скрученные шнуры увеличивают риск поражения электрическим током;

e) При эксплуатации электрической машины (зарядного устройства) на открытом воздухе пользуйтесь удлинителем, пригодным для использования на открытом воздухе. Применение шнура, предназначенного для использования на открытом воздухе, уменьшает риск поражения электрическим током;

f) Если нельзя избежать эксплуатации электрической машины (зарядного устройства) во влажных условиях, используйте источник питания, снабженный устройством защитного отключения (УЗО). Использование УЗО уменьшает риск поражения электрическим током.

3) Личная безопасность

a) Будьте бдительны, следите за своими действиями и руководствуйтесь здравым смыслом при эксплуатации электрических машин. Не пользуйтесь электрическими машинами, если Вы устали, находитесь под действием наркотических средств,
алкоголя или лекарственных препаратов. Кратковременная потеря концентрации внимания при эксплуатации электрических машин может привести к серьезным повреждениям.

b) Пользуйтесь индивидуальными защитными средствами. Всегда надевайте средства для защиты глаз. Защитные средства – такие, как маски, предохраняющие от пыли, перчатки, обувь, предохраняющая от скольжения, каска или средства защиты ушей, используемые в соответствующих условиях – уменьшат опасность получения повреждений.

c) Не допускайте случайного включения машин. Обеспечьте, чтобы выключатель находился в положении «Отключено» перед подсоединением к сети и (или) к аккумуляторной батарее и при подъеме и переноске электрической машины. Если при переноске электрической машины палец находится на выключателе или происходит подключение к сети (подсоединение к аккумуляторной батареи) электрической машины, у которой выключатель находится в

положении «Включено», это может привести к несчастному случаю;

d) Перед включением электрической машины удалите все регулировочные или гаечные ключи. Ключ, оставленный во вращающей части электрической машины, может привести к травмированию оператора;

e) При работе не пытайтесь дотянуться до чего-либо, всегда сохраняйте устойчивое положение. Это позволит обеспечить лучший контроль над машиной в экстремальных ситуациях.

f) Одевайтесь надлежащим образом. Не носите свободной одежды или ювелирных изделий. Не приближайте свои волосы, одежду и перчатки к движущимся частям машины. Свободная одежда, ювелирные изделия и длинные волосы могут попасть в движущиеся части.

g) Если предусмотрены средства для подсоединения к оборудованию для отсоса и сбора пыли, обеспечьте их надлежащее присоединение и эксплуатацию. Сбор пыли может уменьшить опасности, связанные с пылью.

4) Эксплуатация и уход за электрической машиной

a) Не перегружайте электрическую машину. Используйте электрическую машину соответствующего назначения для выполнения необходимой вам работы. Лучше и безопаснее выполнять электрической машиной ту работу, на которую она рассчитана;

b) Не используйте электрическую машину, если ее выключатель неисправен (не включает или не выключает). Любая электрическая машина, которая не может управляться с помощью выключателя, представляет опасность и подлежит ремонту;

c) Отсоедините вилку от источника питания и (или) аккумуляторную батарею от электрической машины перед выполнением каких-либо регулировок, заменой принадлежностей или помещением ее на хранение. Подобные превентивные меры безопасности уменьшают риск случайного включения электрической машины;

d) Храните неработающую электрическую машину в месте, недоступном для детей, и не разрешайте лицам, не знакомым с электрической машиной или настоящей инструкцией, пользоваться электрической машиной. Электрические машины представляют опасность в руках неквалифицированных пользователей;

e) обеспечьте техническое обслуживание электрических машин. Проверьте электрическую машину на предмет правильности соединения и закрепления движущихся частей, поломки деталей и иных несоответствий, которые могут повлиять на работу. В случае неисправности отремонтируйте электрическую машину перед использованием. Часто несчастные случаи происходят из-за плохого обслуживания электрической машины;

f) храните режущие инструменты в заточенном и чистом состоянии. Режущие инструменты с острыми кромками, обслуживаемые надлежащим образом, реже заклинивают, ими легче управлять;

g) используйте электрические машины, приспособления, инструмент и пр. в соответствии с настоящей инструкцией с учетом условий и характера выполняемой работы. Использование электрической машины для выполнения операций, на которые она не рассчитана, может создать опасную ситуацию.

5) Эксплуатация и уход за аккумуляторной машиной

a) Перезарядку следует осуществлять, используя зарядное устройство, указанное изготовителем. Зарядное устройство, которое годится для одного типа аккумуляторной батареи, может вызвать пожар при использовании другого типа батареи;

b) Питание машин следует осуществлять только от аккумуляторных батарей, имеющих специальное обозначение. Использование любых других батарей может привести к повреждениям и пожару;

c) Если аккумуляторная батарея не используется, ее следует хранить отдельно от других металлических предметов, таких, как скрепки для бумаг, монеты, ключи, гвозди, винты и т.п., которые могут закоротить контактные выводы. Короткое замыкание контактных выводов может вызвать ожоги или пожар;

d) В случае неправильной эксплуатации жидкий электролит может вытечь из аккумуляторной батареи; избегайте контакта с электролитом. При случайном контакте с электролитом смойте его водой. Если электролит попадет в глаза, кроме промывки глаз водой обратитесь за медицинской помощью. Течь электролита из аккумуляторной батареи может вызвать раздражение или ожоги.

ДОПОЛНИТЕЛЬНО:

e) Машина имеет автономный источник питания (аккумуляторную батарею) и всегда готова к работе. Избегайте случайных нажатий на клавишу выключателя — это может привести к травмам и иным повреждениям.

f) Не вскрывайте аккумуляторную батарею, при этом возникает опасность короткого замыкания, что может привести к возникновению пожара или взрыва.

h) Защищайте аккумуляторную батарею от воздействия высоких температур, сильного солнца и огня. Может возникнуть опасность взрыва.

i) При повреждении и неправильной эксплуатации аккумуляторной батареи может выделиться газ. Обеспечьте приток свежего воздуха. Газы могут вызвать раздражение дыхательных путей, при возникновении жалоб обратитесь к врачу.

6) Обслуживание

a) Обслуживание вашей машины должно быть поручено квалифицированному ремонтнику, использующему только идентичные сменные детали. Это позволит сохранить безопасность вашей машины.

## 2

## УКАЗАНИЕ МЕР БЕЗОПАСНОСТИ ДЛЯ СВЕРЛИЛЬНЫХ АККУМУЛЯТОРНЫХ МАШИН

a) При работе с ударными ручными машинами (или в режиме шуруповерта) необходимо использовать средства защиты органов слуха. Воздействие шума может привести к потере слуха.

b) Следует использовать поставляемые с изделием дополнительные рукоятки. Потеря контроля над машиной может привести к травме.

ДОПОЛНИТЕЛЬНО:

c) Удерживайте машину за изолированные поверхности захвата, если рабочий инструмент или крепежные элементы (закручиваемые шурупы или винты) при работе могут прикоснуться к скрытой проводке. При их прикосновении к находящемуся под напряжением проводу открытые металлические части ручной машины могут попасть под напряжение и вызвать поражение оператора электрическим током.

d) Применяйте соответствующие металлоискатели для нахождения скрытых систем снабжения и (или) обращайтесь за справкой в соответствующее предприятие коммунального обслуживания. Контакт с электропроводкой может привести к поражению электрическим током и пожару; повреждение газопровода – к взрыву; повреждение водопровода – к материальному ущербу.

e) При заклинивании рабочего инструмента немедленно выключите машину. Рабочий инструмент заедает при перегрузке или при перекашивании рабочего инструмента или обрабатываемой детали.

f) Крепко удерживайте машину в руках. При заворачивании/отворачивании винтов/шурупов могут кратковременно возникнуть высокие реактивные моменты.

h) Заготовку необходимо закреплять в зажимные приспособления или тиски, таким образом она удерживается более надежно, чем в Ваших руках.

i) Не выпускайте машину из рук до полной остановки рабочего инструмента. Инструмент может заклинить, что может привести к травме.

## РАСШИФРОВКА СИМВОЛОВ И ЗНАЧКОВ НА ИНСТРУМЕНТЕ, ОТНОСЯЩИХСЯ К БЕЗОПАСНОСТИ ЕГО ИСПОЛЬЗОВАНИЯ

| | |
|---|---|
| | Перед использованием необходимо ознакомиться с руководством по эксплуатации. |
| | Используйте средства индивидуальной защиты. |

| | |
|---|---|
| | Утилизируйте отходы |
| | Температура батареи выше + 50°С приводит к повреждениям. |
| | Не бросайте батарею в огонь. |
| | Не бросайте батарею в водоёмы. |
| | Для использования внутри помещений. |
| | Не выбрасывайте вместе с бытовым мусором. |

| | |
|---|---|
| V | Напряжение, В |
| | Постоянный ток. |
| | Только вращение. |
| | II класс защиты |
| $n_0$ | Скорость вращения без нагрузки |
| /min | Число оборотов в минуту |
| ~ | Переменный ток |

## Сведения о сертификации

Машина имеет сертификат соответствия требованиям технического регламента ТС «О безопасности машин и оборудования».

Сертификат:
№ C-ES.ME77.B.00166 выдан 30.08.2012 на срок до 30.08.2017 Органом по сертификации ООО «ЭЛМАШ», 141400 Московская область, (г. Химки, ул. Ленинградская, 29)

3

# Спецификация и комплектность

## 1. Спецификация

| Поз. / Модель | | | DC13/14,4L2 | DC13/14,4IL2 | DC13/18L2 | DC13/18IL2 |
|---|---|---|---|---|---|---|
| Инструмент | Номинальное напряжение [V DC] | | 14.4 | | 18 | |
| | Частота вращения на холостом ходу [/min] | 1-я передача | 0-350 | | 0-400 | |
| | | 2-я передача | 0-1800 | | 0-1900 | |
| | Частота ударов [/min] | | - | 0-32400 | - | 0-34200 |
| | Диаметр зажимаемого сверла [мм] | | 1.5-13 | | | |
| | Масса в соответствии с процедурой EPTA 01/2003 [kg] | | 1.6 | 1.7 | 1.9 | 2.0 |
| | Наибольший диаметр сверления [mm] | Сталь | 13 | | | |
| | | Древесина | 36 | | | |
| | Наибольший диаметр шурупа [mm] | | 10 | | | |

| | | | |
|---|---|---|---|
| Батарея | Модель | FL14415 | FL18026 |
| | Напряжение [V DC] | 14.4 | 18 |
| | Емкость [Ач] | 1.5 | 2.6 |
| | Масса [кг] | 0,3 | 0,6 |

| | | | |
|---|---|---|---|
| Зарядное устройство F144 | Переменное напряжение сети [В] | 220-240 | |
| | Частота сети [Гц] | 50 / 60 | |
| | Постоянное выходное напряжение | 14,4-18 | |
| | Ток зарядки [А] | 3.0 | |
| | Время зарядки [мин] | 1.5 Ач: 35 | 2.6 Ач: 60 |
| | Масса [кг] | 0,6 | |
| | Класс защиты | II | |

## 2. Комплектность

В комплект поставки машины входит:

| | |
|---|---|
| Машина ручная электрическая сверлильная аккумуляторная | 1 |
| Батарея аккумуляторная | 2 |
| Устройство зарядное | 1 |
| Руководство по эксплуатации | 1 |
| Футляр пластиковый | 1 |

Комплектация модели может меняться изготовителем.

# 4

# Описание функций

## 1. Описание функций

### DC13/14,4L2; DC13/14,4IL2

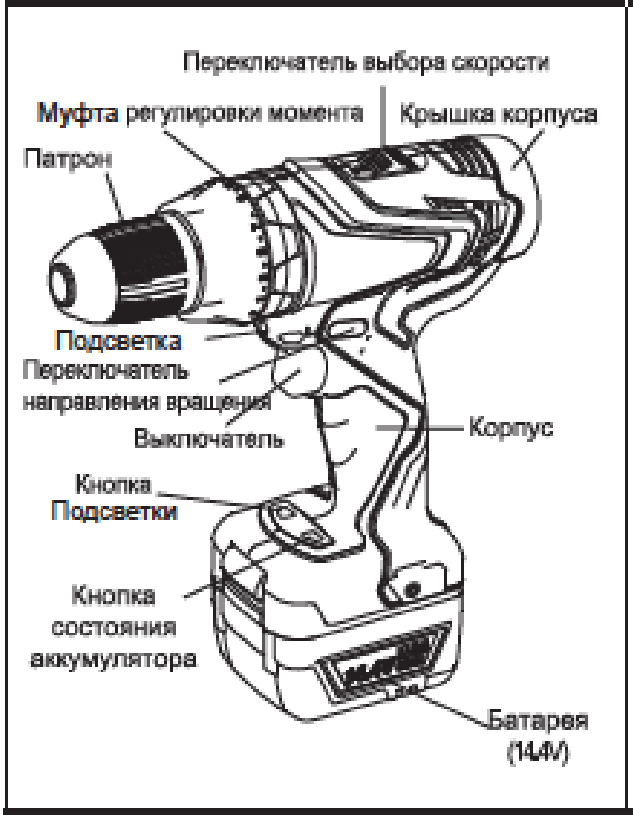


### DC13/18L2; DC13/18IL2

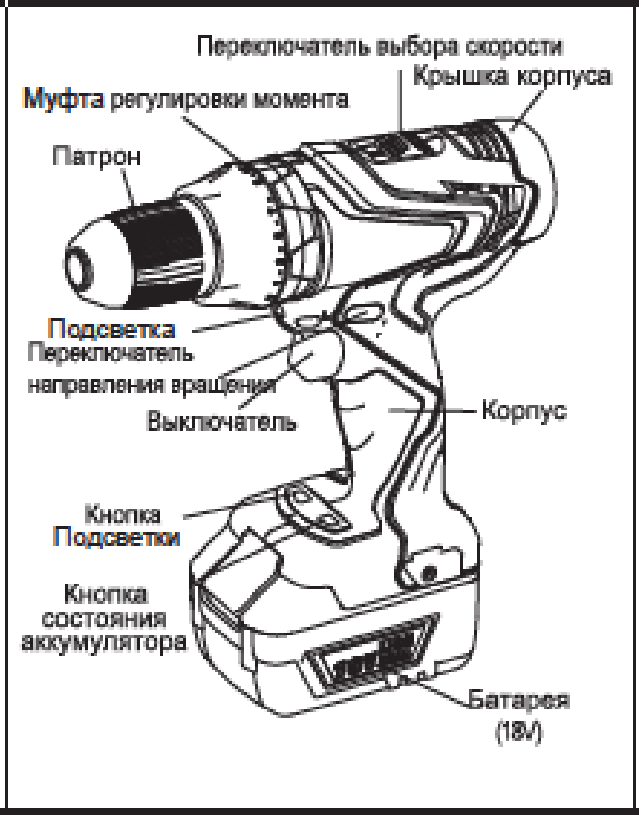


### Зарядное устройство

### Батарея

## 2. Применение

1) Машина ручная электрическая сверлильная аккумуляторная (далее по тексту «машина») предназначена для сверления металла, дерева, пластика, комбинированных материалов (ДСП, ОСП, МДФ), а также завинчивания/ вывинчивания винтов и шурупов.
Машина имеет функцию сверления с ударом (только для DC13/14,4IL2, DC13/18IL2) что позволяет сверлить такие материалы как бетон, камень. Машина обладает возможностью плавного изменения числа оборотов рабочего органа и изменения направления его вращения на противоположное (реверс)

2) Машина предназначена для эксплуатации при температуре окружающей среды от 0°C до +40°C, относительной влажностью воздуха не более 80% и отсутствием прямого воздействия атмосферных осадков.

3) Установленный срок службы машины составляет 3 года.
Дата изготовления машины указана на маркировочной табличке, в формате месяц и год.
Изготовитель оставляет за собой право вносить в конструкцию машины незначительные изменения, не отражённые в настоящем руководстве и не влияющие на ее эффективную и безопасную работу.

# 5

# Проверка перед использованием

## 1. Источник питания

- Проверьте напряжение в сети и напряжение питания зарядного устройства. Напряжение источника питания должно соответствовать значению, указанному на маркировочной табличке.
- Убедитесь в том, что номинальные напряжения машины и батареи одинаковы. Если номинальное напряжение батареи выше напряжения машины, двигатель может повредиться в результате перегрева.

## 2. Подключение батареи

Прежде чем работать с машиной убедитесь, что батарея подключена правильно.

⚠ Прежде чем приступать к работе, убедитесь в том, что батарея плотно входит в корпус машины. Если батарея установлена неплотно, она может выпасть во время работы и травмировать оператора.

## 3. Полярность батареи

⚠ Неправильная полярность подключения батареи может повредить выключатель. Кроме того, обратное направление вращения двигателя может привести к опасной ситуации.

## 4. Пробный пуск

Перед началом работы наденьте защитные приспособления (очки, шлем, наушники, перчатки) и удерживая инструмент в положении, в котором удобно контролировать его работу, кратковременно включите ее на холостом ходу.

6

# Инструкция по работе

## 1. Порядок зарядки батареи

(1) Вставьте вилку зарядного устройства в розетку, при этом индикаторная лампочка зарядки должна поочередно мигать зеленым, красным и желтым цветом в течение одной секунды. После этого устройство зарядки аккумуляторной батареи переходит в режим ожидания.

(2) Вставьте батарею в зарядное устройство, соблюдая полярность, при этом сразу начинается зарядка.

Новая батарея будет работать надлежащим образом после пяти циклов зарядки и разрядки. Для нормальной работы батареи, которая долго не использовалась, зарядите и разрядите ее два-три раза.

(3) Когда время работы батареи заметно уменьшается, хотя она и была полностью заряжена, это означает, что срок службы батареи завершается. Сразу же замените такую батарею.

⚠ Соблюдайте осторожность, чтобы не закоротить клеммы батареи. Короткое замыкание клемм может привести к воспламенению или к взрыву и вызвать серьезные телесные повреждения.

## 2. Процесс зарядки

Используйте только специальную батарею и зарядное устройство. В противном случае батарея и зарядное устройство могут быть повреждены в результате неправильного заряда, перегрева, воспламенения или взрыва.

1) Индикация зарядки
Зеленый мигает : Перед зарядкой
Красный светится : При зарядке
Зеленый светится : Зарядка закончена
Красный мигает : Ожидание при перегреве (Батарея перегрелась)
Желтый мигает : Зарядка невозможна

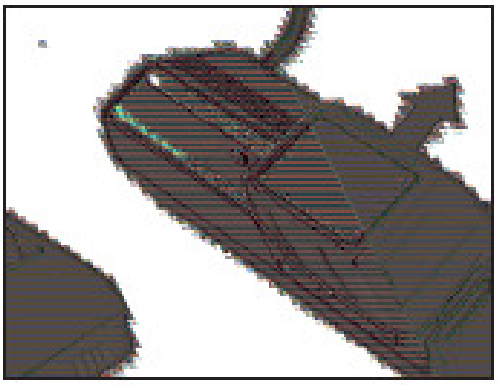

⚠ Не забудьте отключить зарядное устройство по завершении зарядки.

2) Если попытаться заряжать нагретую батарею сразу после ее использования или зарядки, индикатор будет мигать красным цветом (ожидание при перегреве). После охлаждения индикатор переключается на свечение красным цветом и начинается зарядка.

3) Данное зарядное устройство регистрирует состояние заряда и переходит в режим слабой подзарядки, когда батарея заряжена почти полностью, и доводит ее до полного заряда.

## 3. Установка и удаление батареи

1) Установка

- Поставьте переключатель направления вращения в среднее (заблокированное) положение.
- Вставьте заряженную батарею в паз под рукояткой, пока она не защелкнется в нужном положении.

2) Удаление

- Нажмите на кнопку фиксатора батареи и извлеките ее из паза.

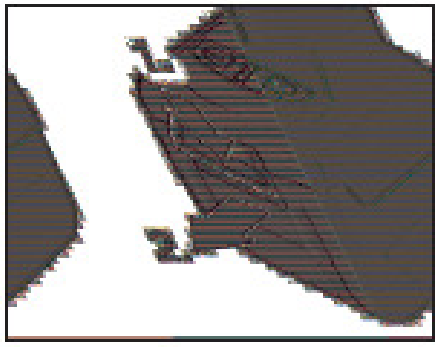

Обязательно ставьте переключатель направления вращения в среднее положение при установке или зарядке батареи, при переноске или хранении инструмента.

## 4. Состояние заряда батареи

- Состояние заряда батареи можно проверить по светодиодному индикатору, нажав кнопку проверки состояния заряда.

1 = Батарея заряжена на 70 - 100%
2 = Батарея заряжена на 30 - 69%
3 = Батарея заряжена менее чем на 30%
4 = Батарея не заряжена или неисправна

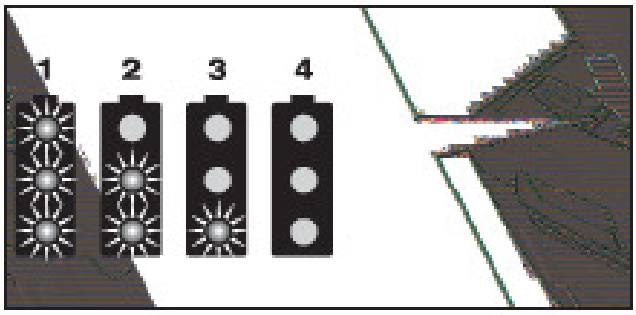


## 5. Подсветка рабочей зоны

1) Функцию подсветки удобно использывать при работе в слабо-освещенных местах.

2) Нажмите кнопку подсветки со стрелкой для включения подсветки и повторно нажмите её для отключения.

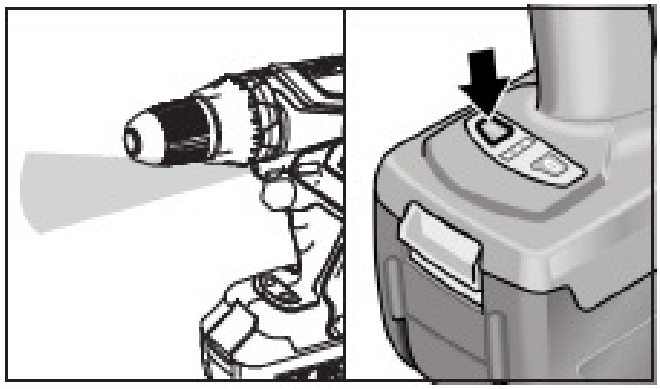

Подсветка автоматически отключится через 10 минут после включения.

## 6. Изменение направления вращения

Переключение направления вращения можно выполнять только при выключенном инструменте.
Переключение направления вращения при работающем инструменте может повредить его

L (вращение влево) : Против часовой стрелки (для откручивания винта)

R (вращение вправо) : По часовой стрелке (для закручивания винта, сверления)

Нейтральное : Блокировка вращения (для замены сверла)

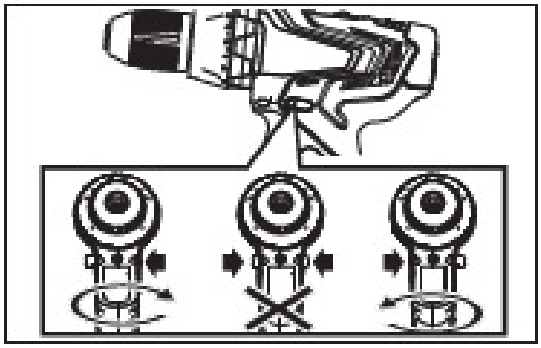

## 7. Регулировка скорости

1) Нажмите выключатель
Выключатель электроинструмента позволяет плавно повышать скорость вращения до максимума в зависимости от силы нажима на него.

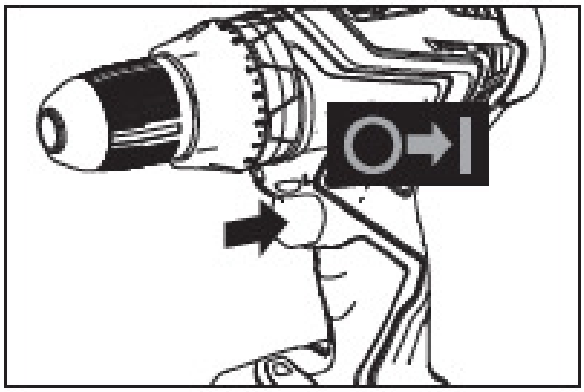

2) Установите положение переключателя выбора скорости

1: Низкая скорость, высокий момент
2: Высокая скорость, низкий момент

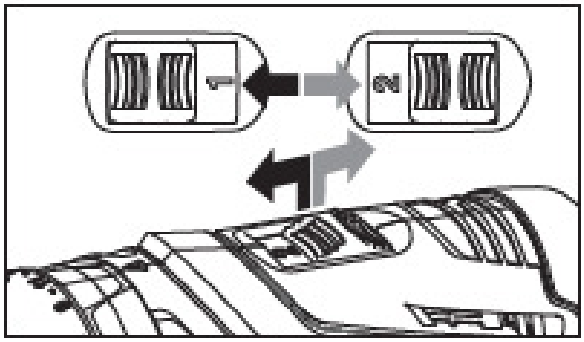

Не переключайте направление вращения, пока инструмент полностью не остановится.

## 8. Установка момента

1) Заворачивание шурупов

■ Выбор одного из 25 диапазонов момента затяжки осуществляется к ольцом регулировки.

1 диапазон низкого момента - при работе с мелкими винтами, или с мягким рабочим материалом.

25 диапазон высокого момента - при работе с крупными винтами, или с твердым рабочим материалом.

■ Когда инструмент набирает заданный момент затяжки, срабатывает предохранительный храповик перегрузки, сохраняя заданный момент затяжки инструмента. Следует установить момент затяжки, нужный для конкретного вида работы.

2) Сверление

■ Установите кольцо регулировки момента в положение для сверления.( )

■ Выключатель имеет функцию торможения. При отпускании выключателя он резко затормозит двигатель. Кроме того, вращение по инерции будет остановлено.
Это очень удобно при заворачивании шурупов в мягкий материал.

Если сверло будет заблокировано из-за перегрузки при работе в режиме сверления, немедленно отпустите выключатель и освободите сверло. Если сверло будет зажато длительное время при включенном инструменте, двигатель может перегреться и выйти из строя.

3) Сверление с ударом (DC13/14,4IL2, DC13/18IL2)

■ Установите кольцо регулировки момента в положение для ударного сверления.

■ Для сверления кирпича, камня, цемента, бетона, асфальта, кафеля или других аналогичных твердых материалов.

## 9. Автоматическая блокировка шпинделя

Если выключатель не нажат, шпиндель дрели блокируется.
Это делает возможной быструю замену инструмента в патроне дрели.

## 10. Шум и вибрация

1. Шумовые характеристики определены в соответствии с ГОСТ 12.2.030-2000

| Машина | DC13/14,4L2 | DC13/14,4IL2 | DC13/18L2 | DC13/18IL2 |
|---|---|---|---|---|
| Эквивалентный уровень звуковой мощности (LWA) [дБ(А)] | 88 | 102 | 88 | 102 |
| Эквивалентный уровень звукового давления (L PA) [дБ(А)] | 77 | 91 | 77 | 91 |
| Неопределенность (K) [дБ(А)] | 3 | | | |

2. Оператор должен надевать средства защиты органов слуха.

3. Вибрационные характеристики определены в соответствии с ГОСТ 16519-2006

| Машина | | DC13/14,4L2 | DC13/14,4IL2 | DC13/18L2 | DC13/18IL2 |
|---|---|---|---|---|---|
| Режим сверления | Полное среднеквадратичное значение корректированного виброускорения (a,w) [m/s2] | 2,5 | | | |
| | Неопределенность (K) [m/s²] | 1,5 | | | |
| Режим сверления с ударом | Полное среднеквадратичное значение корректированного виброускорения (a,w) [m/s2] | - | 13 | - | 13 |
| | Неопределенность (K) [m/s²] | - | 1.5 | - | 1.5 |

4. Заявленная вибрационная характеристика может служить для сравнения разных моделей машин одного вида и использоваться для предварительной оценки степени воздействия вибрации на оператора.

5. Предупреждение

• Уровень вибрации при реальном использовании инструмента может отличаться от заявленного суммарного значения в зависимости от способа использования инструмента.

• Определите дополнительные меры защиты оператора, исходя из оце нки уровня воздействия в реальных условиях эксплуатации, принима я во внимание все этапы рабочего цикла, такие как время, в течение которого инструмент выключен, когда он работает на холостом ходу, а также время переключения.

# 7

# Обслуживание и ремонт

По окончанию работы очистите наружные поверхности и вентиляционные отверстия машины, отсоедините и осмотрите аккумуляторную батарею. При наличии на поверхности следов электролита замените аккумулятор.
По мере необходимости, в случае снижения производительности при нормальных усилиях подачи, затачивайте сверла или меняйте их на новые.

## 1. Смена инструмента

Перед сменой инструмента необходимо вынуть аккумуляторную батарею из корпуса электродрели, или установить переключатель направления вращения в нейтральное положение (блокировка) 1.

- Держите инструмент одной рукой и поворачивайте зажимной патрон другой рукой.
- Чтобы открыть патрон, поворачивайте его против часовой стрелки 2.
- Чтобы зажать патрон, поворачивайте его по часовой стрелке 4.
- Вставьте инструмент.
- Полностью зажмите патрон.
- Сделайте пробный пуск, чтобы убедиться в том, что инструмент зажат по центру.

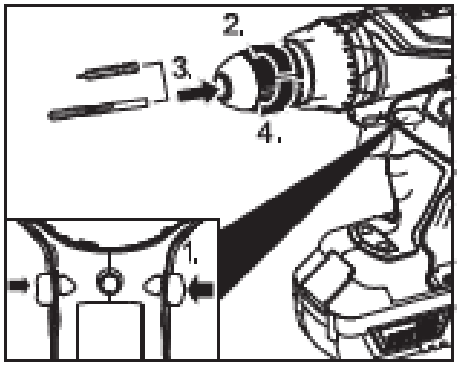


## 2. Замена графитовых щеток

Машина автоматически прекращает работать при износе графитовых щеток.
При этом изношенные графитовые щетки необходимо заменить новыми.

ВНИМАНИЕ! Вы можете заказать щетки в уполномоченных сервисных мастерских или в магазине. Код заказа 2011122 (Щетка электрическая, с указанием Вашей модели)

1) Снимите крышку корпуса, открутив два винта.

2) Если графитовые щетки истерты до отметки износа, замените их новыми специфицированными щетками.

- Используя инструмент с плоским острым передним концом, например, отвертку, поднимите пружинный рычаг и прижмите им держатель щетки.
- Отделите колпачок графитовой щетки от держателя с помощью ножа.
- Замените использованную графитовую щетку новой.
- Всегда заменяйте графитовые щетки с обеих сторон коллектора.

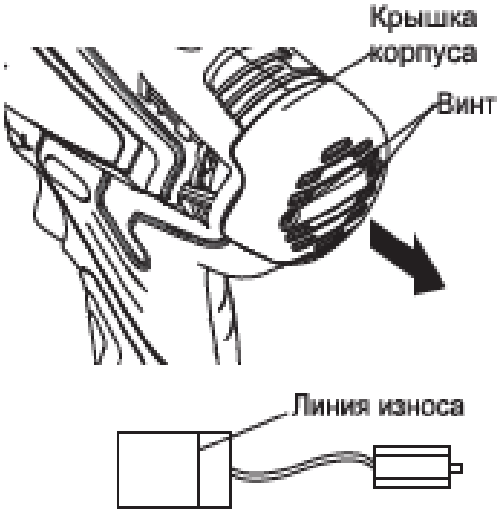

- Проверьте, что колпачок щетки жестко вошел в отверстие держателя щетки.
- Для сборки, выполните процедуру в обратном порядке.

## 3. Использование подвеса

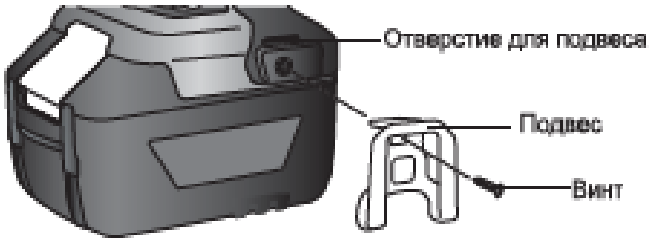


Вы можете переносить машину подвешенную на поясном ремне. При этом подвес можно установить как с правой, так и с левой стороны с помощью крепежного винта. Используя подвес, будьте внимательны, чтобы машина не упала. Снять подвес можно, открутив винт.

При использовании подвеса будьте внимательны, чтобы машина не упала, поскольку это может привести к несчастному случаю. Ненадлежащая установка подвеса может привести к травме.

## 4. Возможные неисправности

| Неисправность | Вероятная причина | Способ устранения |
|---|---|---|
| Машина не включается. | Разряжена аккумуляторная батарея. | Установить заряженную батарею. |
| | Неисправен выключатель. | Обратиться в мастерскую. |
| | Неисправен электродвигатель. | |
| Повышенный шум редуктора. | Износ/поломка деталей редуктора. | |
| Батарея не набирает необходимый заряд. | Неисправна батарея. | Заменить батарею. |
| | Неисправность зарядного устройства. | Обратиться в мастерскую. |

Во всех случаях возникновения неисправностей в машине или зарядном устройстве следует обращаться в уполномоченные сервисные мастерские.

## 5. Что делать в случае нарушения работы машины

Если электрическая машина выйдет из строя, то ремонт следует производить только в уполномоченной сервисной мастерской.
Ваше зарядное устройство имеет шнур питания (кабель) с креплением типа Y, в целях безопасности его замена должна производиться изготовителем или его представителем.

**Внимание!** Другие виды технического обслуживания и все виды ремонта должны проводиться квалифицированным персоналом. Разрешается использовать только аксессуары и запчасти фирмы Felisatti. Их установка должна проводиться только в сервисном центре компании Felisatti или уполномоченных центров технического обслуживания.

## 6. Транспортировка и хранение

Храните машину при положительной температуре окружающей среды, но не выше +40°C и относительной влажности воздуха не более 80%.

Храните и перевозите машину в фирменной упаковке (пластмассовом футляре). Перед упаковкой снимите рабочий инструмент и поставите переключатель реверса в нейтральное положение.

## 7. Сервисное обслуживание и консультация покупателей

Адреса сервисных центров указаны в гарантийном талоне, прилагаемом к руководству по эксплуатации.

## 8. Утилизация

Машина, отслужившая свой срок и не подлежащая восстановлению, должна утилизироваться согласно нормам, действующим в стране эксплуатации.

Машина и ее принадлежности содержат много материалов, которые могут повторно использоваться по истечению срока их службы.

– не выбрасывайте машину вместе бытовыми отходами.

– рекомендуется обращаться в специализированные пункты вторичной перера-

## Утилизация старого электрического и электронного оборудования (Применимо к странам Евросоюза и другим Европейским странам с системами раздельного сбора отходов)

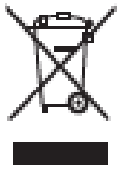

Этот символ на изделии или его упаковке указывает на то, что данное изделие нельзя утилизировать как бытовые отходы. Вместо этого, его необходимо направить на соответствующий пункт сбора для утилизации электрического и электронного оборудования. Обеспечив правильную утилизацию этого изделия, вы поможете предотвратить потенциальные негативные последствия для окружающей среды и здоровья людей, которые в противном случае могут произойти из-за ненадлежащей переработки данного изделия. Повторное использование материалов способствует сохранению природных ресурсов. Чтобы получить более подробную информацию об утилизации данного изделия, обратитесь в местное представительство компании, в службу переработки отходов, или в магазин, где вы приобрели изделие.

Interskol Power Tools S.L.
Carretera de Sant Joan de les Abadesses s/n17500 RIPOLL, (Girona), SPAIN
Tel +34972700200
Fax +34972700554